2015 > G 1.8 MPI-NU > 示意图 > 车身电气系统 > 诊断连接分布 > 示意图

诊断连接分布(2) SD200-2

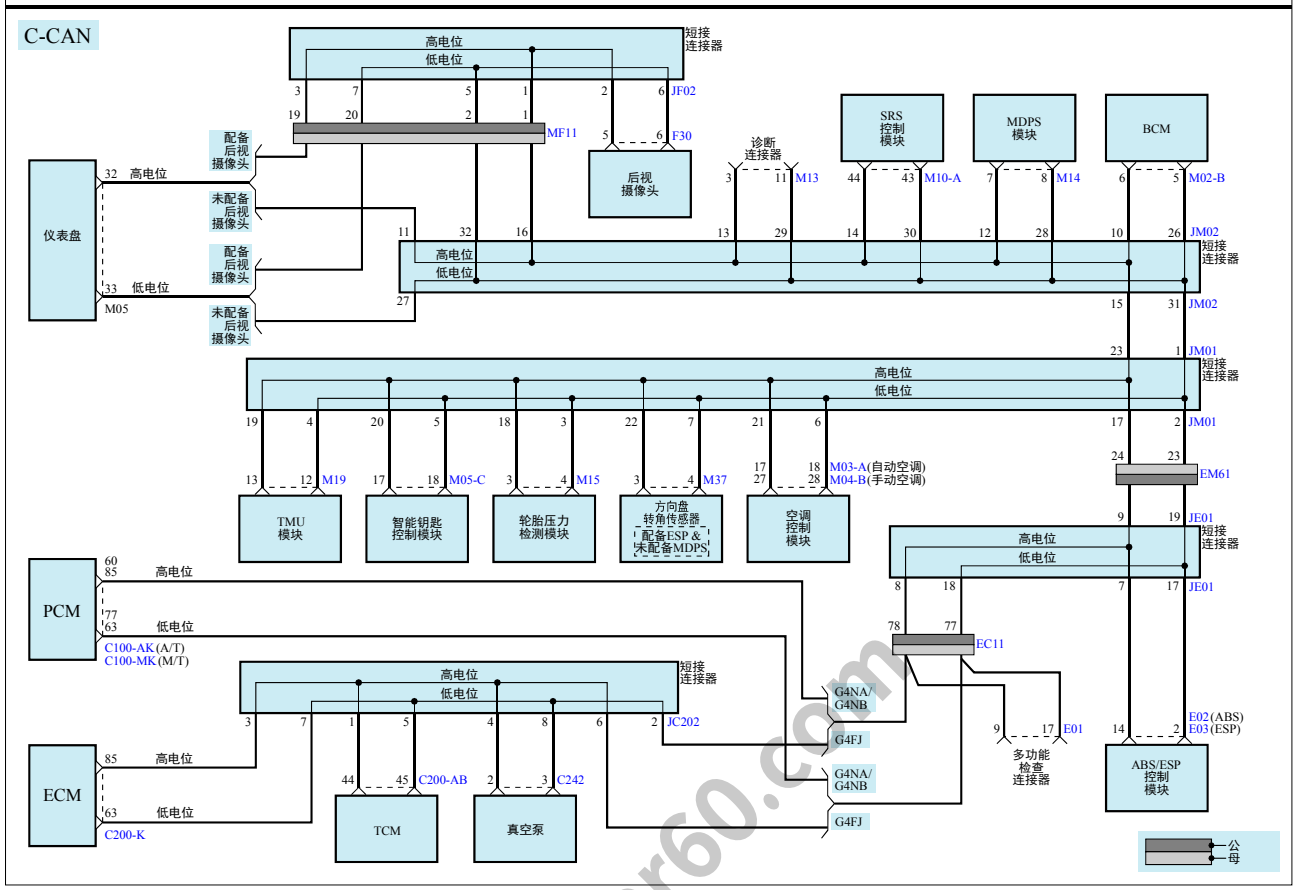

www.car60.com